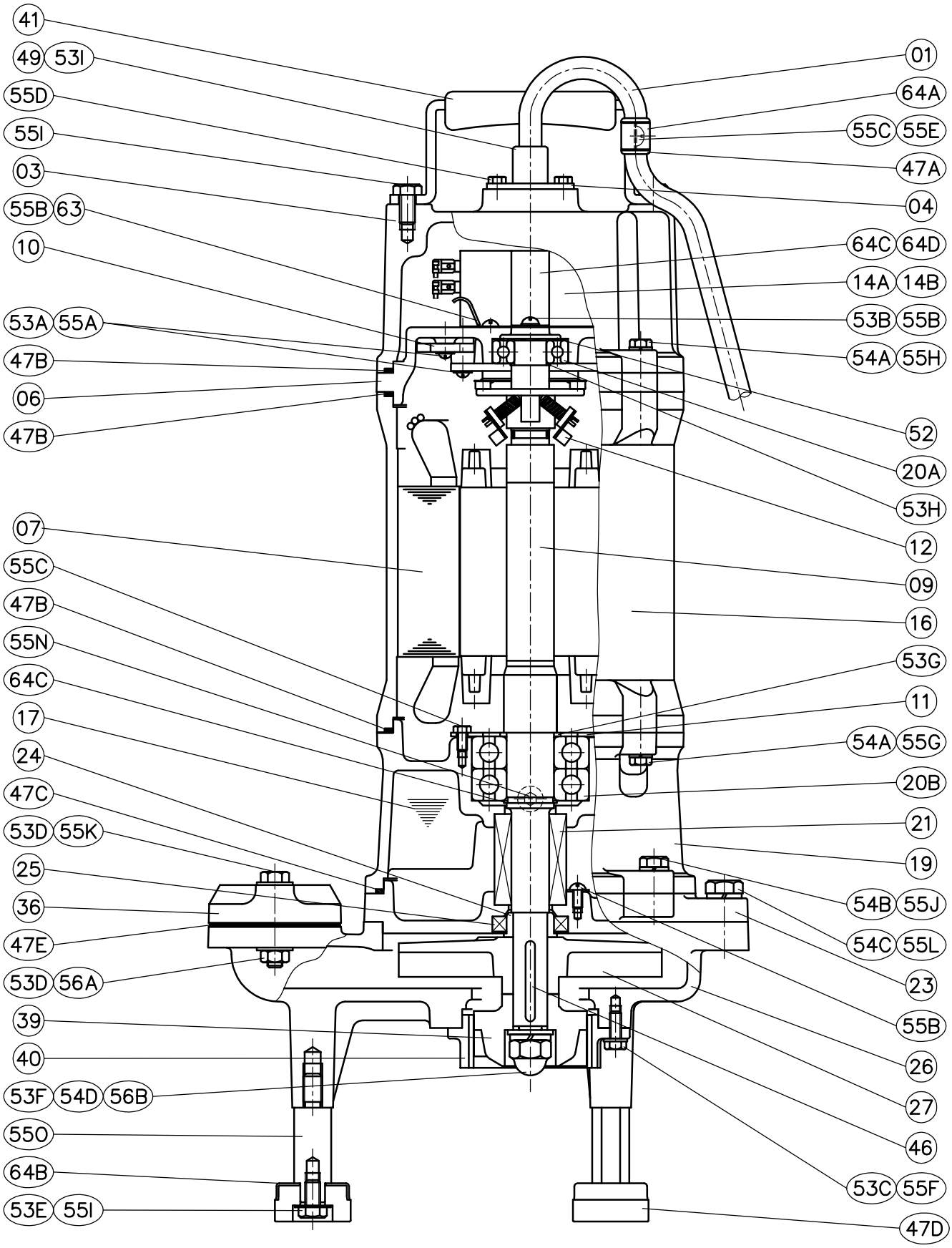

32GF21.2F	230V

Poz	Název dílu	Číslo dílu	SAP	Materiál	Specifikace	ks	CZK/ks	EUR/ks
01	kabel+vývodka A	E01-1534-0	0	H07RN-F	3G 1,5mm² - 10m, CA	1	1 180,-	48,2
01	kabel+vývodka B	E01-1535-0	E01-0153HE0RA00-0	H07RN-F	3G 1,5mm² - 10m, pr.10,1 RA	1	1 530,-	62,5
03	horní kryt A	B03-2841-1	0	FC 200	CA	1	700,-	28,6
03	horní kryt B	B03-2851-1	B03-0140SC00005-0	FC 200	S140-C-95F RA	1	1 010,-	41,3
04	kryt kabelové vývodky A	A04-1A11-0	A04-0A035000000-0	SUS 304	A-35-3 CA	2	120,-	4,9
04	kryt kabelové vývodky B	A04-1E11-0	A04-0B034000000-0	SUS 304	B-34-8, plovák, RA	2	50,-	2,1
06	těleso ložiska horní	B06-2821-0	B06-0140SC00002-0	FC 200	S140-C-41-2-pr.165	1	670,-	27,4
07	stator	E07-1625-1	E07-0F21112F500-0		140*75*75-2P1,2kW1f12F	1	4 270,-	174,3
09	rotor	A09-1C12-0	A09-0F0251A0000-0	SUS 403	2P-74,3*25*74-379-1f A	1	2 180,-	89,0
10	tepelná ochrana	E10-1142-1	E10-0Y112000007-0		KA-112-BJTL-23H, 1f/230V	1	440,-	18,0
11	kryt ložiska	E11-0008-0	E11-06305000000-0	SPCC	6305-72	1	60,-	2,5
12	odstředivý spínač	E12-2P84-0	E12-0D257000000-0		D-2P50Hz-7(RA2520)	1	680,-	27,8
14A	kondenzátor provozní	E14-0101-0	E14-0R010450X01-0		10uF, 450V AC 85° (40x60)	1	270,-	11,1
14B	kondenzátor spouštěcí	E14-1002-0	E14-0S100250000-0		100uF-250V-65°C-U(pr.35x70-250)H	1	470,-	19,2
15	plovák+vývodka A	E15-0619-0	0		starý	1	1 520,-	62,1
15	plovák+vývodka B	E15-0619-2	E15-0FQHC0RA000-0	H07RN-F	3G1-0,8M-pr.9,2-RA	1	830,-	33,9
16	plášť motoru	B16-3811-1	B16-0140SC00000-0	FC 200	S140-C-180	1	2 500,-	102,1
17	olejová náplň	I17-7600-0	I17-0DS32AWS000-0		ISO VG32, NO76	0,9l	360,-	14,7
19	těleso ložiska spodní	B19-3811-0	B19-0140SC00001-0	FC 200	S140-C-62-92	1	2 080,-	84,9
20A	ložisko horní	F20-2033-0	F20-06203B00000-0		6203 ZZ C3	1	160,-	6,6
20B	ložisko spodní	F20-3053-1	F20-06305C00000-0		6305 ZZ C3 D2	1	830,-	33,9
21	mechanická ucpávka	F21-1202-0	F21-0B020NS0001-0	SiC/SiC+CA/CE	ED560N-M20	1	1 190,-	48,6
23	víko spirály	B23-3811-0	B23-0140S000003-0	FC 200	S140-38-28	1	950,-	38,8
24	pouzdro gufera	A24-3811-0	A24-0018T000000-0	SUS 403	T-18*25*13	1	180,-	7,4
25	gufero	F25-2501-0	F25-0T250400800-0	NBR	TC-25x40x8	1	70,-	2,9
26	spirála	B26-2811-0	B26-0140SF00000-0	FC 200	S140-11/4"-98-142	1	2 500,-	102,1
27	oběžné kolo	B27-1C21-0	B27-0F2115U0000-0	FC 200	11/4"2P-1,1kW50Hz-U-125	1	1 000,-	40,9
36	výtlačná příruba	B36-2811-0	B36-0F084RT0000-0	FC 200	11/4"-84R2-PT	1	280,-	11,5
39	kruhový nůž	A39-3811-0	A27-0F2220GS000-0	SUS 440C	11/4"2P-(1,5kW/2,2kW)-G(S)-59,7	1	2 710,-	110,7
40	těleso řezáku	A40-3811-0	A40-00604S00001-0	SUS 440C	60*pr.3,5-24(S)	1	2 600,-	106,2
41	rukojeť	A41-3821-1	A41-0U130000001-0	SUS 304 + NBR	U-130-59-F prov.s plovákem	1	310,-	12,7
46	pero oběžného kola	F46-5542-0	A46-0A050504200-0	SUS 304	5x5x42	1	130,-	5,4
47A	kabelová průchodka	G47-0681-0	G47-0EC010N0000-0	NBR	pr.9,5x19	2	20,-	0,9
47B	těs. pláště mot. a h. krytu	G47-3811-0	G47-0AB145N0000-0	NBR	O-kroužek 145x3	3	80,-	3,3
47C	těsnění víka spirály	G47-3891-0	G47-0AB155N0000-0	NBR	O-kroužek 155x3	1	40,-	1,7
47D	gumová podložka	G47-4791-0	G47-0FA036N0000-0	NBR	F-A036(36*7,5)-N	3	90,-	3,7
47E	těsnění výtlačné příruby	G47-1331-0	G47-0DF084N2001-0	NBR	D-F-084-N-2 (EF2-84PF)	1	20,-	0,9
47F	průchodka vodičů	G47-1A10-0	G47-0EE014N0000-0	NBR	E-E014(14x10)-N	2	30,-	1,3
49	kabelová vývodka A	G49-1A01-0	G49-0C024100A00-0	neoprene	C24-10A CA	2	190,-	7,8
49	kabelová vývodka B	G49-1E02-0	G49-0R034000002-0	neoprene	R34-11,5A s plovákem RA	2	100,-	4,1
52	vymezovací podložka	H52-6203-0	H52-0A620300000-0	high carbon steel	6203	1	20,-	0,9
53A	podložka	H53-4013-0	H53-0A041000001-0	SUS 304	pr.4 (pr.4,3/9,9-1) A-M4-1	4	20,-	0,9
53B	podložka	H53-1003-0	H53-0A051000001-0	SUS 304	pr.5 (5,4/9,8x1) A-M5	2	20,-	0,9
53C	podložka	H53-1004-0	H53-0A061300000-0	SUS 304	pr.6 (6,5/12,4-1,5) A-M6	4	20,-	0,9
53D	podložka	H53-1005-0	H53-0A081600000-0	SUS 304	pr.8 (8,5/15,9-1,5)	4	20,-	0,9
53E	podložka	H53-1005-2	H53-0B081900000-0	SUS 304	pr.8 (8,3/19-1,5) B-M8-1	3	20,-	0,9
53F	podložka	H53-1008-0	H53-0A122400000-0	SUS 304	pr.12 (13,2/23,7-2,5) A-M12	1	20,-	0,9
53G	podložka spodního ložiska	H53-6305-0	H52-0B025000000-0	SS 400	6305-25	1	30,-	1,3
53H	podložka horního ložiska	H53-6203-0	H52-0B017000000-0	SS 400	6203-17	1	20,-	0,9
53I	podložka kab. vývodky A	H53-1043-0	H52-0F140240000-0	SUS 304	pr.13,5/23,7-2 CA	2	40,-	1,7
54A	pružná podložka	H54-1004-0	H54-0A060000000-0	SUS 304	pr.6	8	20,-	0,9
54B	pružná podložka	H54-1005-0	H54-0A080000000-0	SUS 304	pr.8	4	20,-	0,9
54C	pružná podložka	H54-1030-0	H54-0A100000000-0	SUS 304	pr.10	3	20,-	0,9
54D	pružná podložka O.K.	H54-1008-0	H54-0A120000000-0	SUS 304	pr.12	1	20,-	0,9
55A	šroub	H55-0412-3	H55-0C040120000-0	SS41	M4x12 C	4	20,-	0,9
55B	šroub	H55-0508-3	H55-0C050080000-0	SS41	M5x8 C	6	20,-	0,9
55C	šroub 6HR	H55-0510-0	H55-0A050100001-0	SUS 304	M5x10 A	3	20,-	0,9
55D	šroub 6HR	H55-0515-0	H55-0A050150000-0	SUS 304	M5x15 A	4	20,-	0,9
55E	šroub	H55-0608-2	H55-0C060080000-0	SUS 304	M6x8 C	2	20,-	0,9
55F	šroub 6HR	H55-0616-0	H55-0A060160000-0	SUS 304	M6x16 A	4	20,-	0,9
55G	šroub 6HR	H55-0620-0	H55-0A060200000-0	SUS 304	M6x20 A	4	20,-	0,9
55H	šroub 6HR	H55-0635-0	H55-0A060350000-0	SUS 304	M6x35 A	4	20,-	0,9
55I	šroub 6HR	H55-0816-0	H55-0A080160000-0	SUS 304	M8x16 A	5	20,-	0,9
55J	šroub 6HR	H55-0825-0	H55-0A080250000-0	SUS 304	M8x25 A	4	20,-	0,9
55K	šroub 6HR	H55-0845-0	H55-0A080450000-0	SUS 304	M8x45 A	2	60,-	2,5
55L	šroub 6HR	H55-1030-0	H55-0A100300000-0	SUS 304	M10x30 A	3	30,-	1,3
55M	nýt	H55-5031-0	H55-0D030060000-0	SUS 304	2,8x6	2	20,-	0,9
55N	výpustná zátka	H55-3204-0	H55-0E070100000-0	SUS 304	PT 1/4"x10	1	60,-	2,5
55O	šroub stojanu	H55-4711-0	A45-0CA10068000-0	SUS 304	C-AM10-68	3	280,-	11,5
56A	matice	H56-6081-0	H56-0A080000000-0	SUS 304	M8	2	20,-	0,9
56B	uzavřená matice O.K.	H56-6122-0	H56-0B120000000-0	SUS 304	M12	1	60,-	2,5
64A	uchycení kabelu	H64-2008-0	H64-0A021000000-0	SUS 304	A21	2	30,-	1,3
64B	pouzdro silentbloku	H64-5001-0	A64-0D036000000-0	SUS 304	D36	3	70,-	2,9
64C	pojistný kroužek	H64-3003-0	H52-0C025000000-0	SUS 304	C-25	1	30,-	1,3
64D	držák kondenzátoru	H64-2006-0	D13-0B035000000-0	carbon steel + Zn	B-35	1	30,-	1,3
64E	držák kondenzátoru	H64-2007-0	D13-0B040000000-0	carbon steel + Zn	B-40	1	40,-	1,7