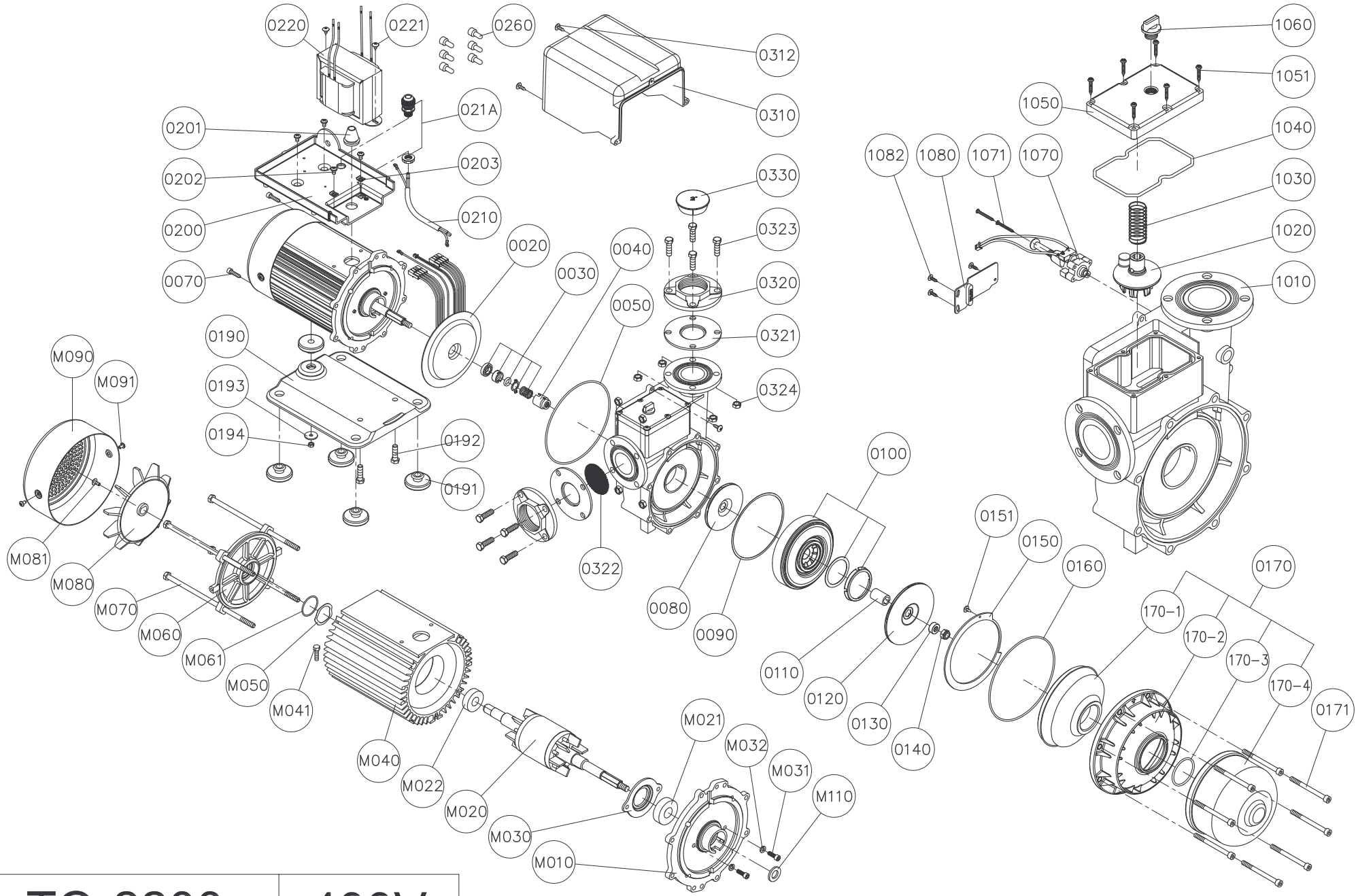
0220
0221
0260
0312
0310
021A
0201
0202
0203
0200
0210
0070
0020
0030
0040
0050
0330
0323
0320
0321
0324
0190
0193
0194
0192
0191
0322
0100
0080
0090
0110
0120
0130
0140
0151
0150
0160
0170
170-1
170-2
170-3
170-4
0171
1060
1051
1050
1040
1030
1020
1010
1082
1080
1071
1070
M090
M091
M081
M080
M070
M060
M061
M050
M041
M040
M022
M020
M030
M010
M021
M032
M031
M110

TQ-2200	400V