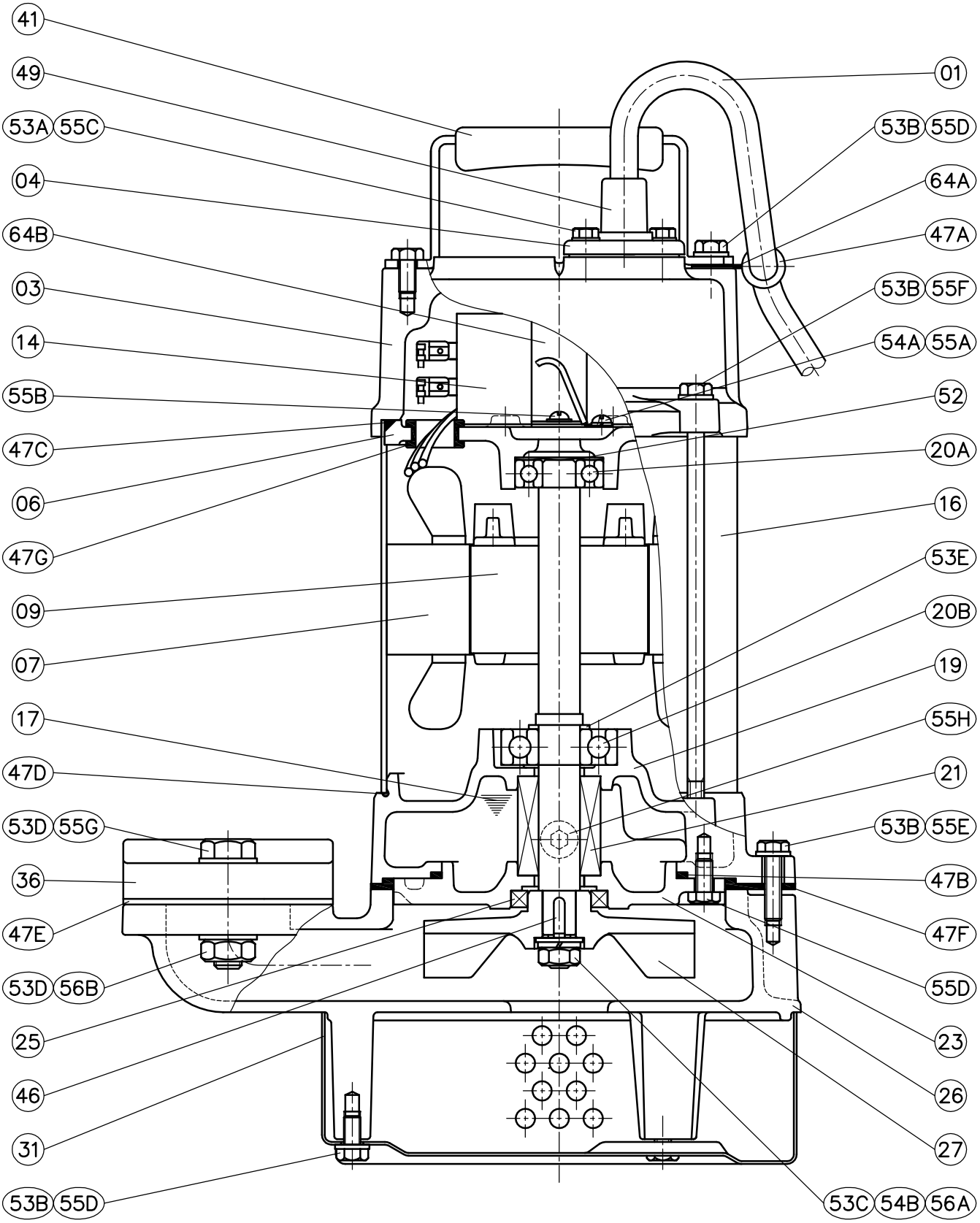
41
49
53A 55C
04
64B
03
14
55B
47C
06
47G
09
07
17
47D
53D 55G
36
47E
53D 56B
25
46
31
53B 55D
01
53B 55D
64A
47A
53B 55F
54A 55A
52
20A
16
53E
20B
19
55H
21
53B 55E
47B
47F
55D
23
26
27
53C 54B 56A

SS-05B	230V

Poz	Název dílu	Číslo dílu	SAP	Materiál	Specifikace	ks	CZK/ks	EUR/ks
01	kabel+vývodka	E01-1032-V	E01-0103HEERV10-0	H07RN-F	3G 1,0mm² - 10m, E R34	1	1 660,-	67,8
03	horní kryt	A03-1731-0	A03-0125SP00000-0	SCS 14	S125-P-65	1	3 650,-	149,0
03	horní kryt (plovák)	A03-1731-1	A03-0125SP00001-0	SCS 14	S125-P-65-F s plovákem	(1)	3 870,-	158,0
04	kryt kabelové vývodky	A04-1E11-0	A04-0B034000000-0	SUS 304	B-34-8 RA	1(2)	50,-	2,1
06	těleso ložiska horní	B06-1731-0	B06-0125SP00002-0	FC 200	S125-P-25	1	360,-	14,7
07	stator	E07-0728-0	E07-0E20412B200-0		125*65*40-2P0,4kW1f12B	1	3 140,-	128,2
09	rotor	A09-0728-0	A09-0E0151EF000-0	SUS 316	2P-64,4*15*39-184-1f E	1	1 860,-	76,0
14	kondenzátor	E14-0124-0	E14-0R012450000-0		R-12uF*450V-pr.40*60-187 UVC	1	240,-	9,8
15	plovák+vývodka	E15-1D32-V	E15-0FQHZ0RV010-0		3G1-0,55M-R34 s plov.	(1)	1 560,-	63,7
16	plášť motoru	A16-1751-0	A16-0125SP00004-0	SUS 316	S125-P-135	1	1 260,-	51,5
17	olejová náplň	I17-7600-0	I17-0DS32AWS000-0		ISO VG32, NO76	0,21l	84,-	3,5
19	těleso ložiska spodní	A19-1721-0	A19-0125SP00000-0	SCS 14	S125-P-42-56	1	4 900,-	200,0
20A	ložisko horní	F20-2013-0	F20-06201A00000-0		6201 ZZ	1	130,-	5,4
20B	ložisko spodní	F20-3023-0	F20-06302B00000-0		6302 ZZ C3	1	230,-	9,4
21	mechanická ucpávka	F21-1153-1	F21-0B015NV0001-0	SiC/SiC+CA/CE	ED560N-M15 SIC1,2V	1	1 080,-	44,1
23	víko spirály	A23-1721-0	A23-0125S000000-0	SCS 14	S125-30-17	1	2 150,-	87,8
25	gufero	F25-2301-V	F25-0S230350601-0	VITON	SC-23x35x6 V	1	370,-	15,2
26	spirála	A26-1731-0	A26-0125S200001-0	SCS 14	S125-2"-90,5	1	8 310,-	339,2
27	oběžné kolo	A27-U098-0	A27-022086U0004-0	SCS 14	2"2P-0,4kW50Hz-U-98-pr.12	1	2 920,-	119,2
31	sací koš	A31-1741-0	A31-0170U000000-0	SUS 304	U-170*55*pr.7	1	630,-	25,8
36	výtlačná příruba	A36-1711-0	A36-02096RF0000-0	SCS 14	2"-96R2-PF	1	1 000,-	40,9
41	rukojeť	A41-1711-1	A41-0U110000000-0	SUS 304 + NBR	U-110-48	1	210,-	8,6
46	pero oběžného kola	F46-4413-0	A46-0B040401300-0	SUS 304	4x4x13	1	50,-	2,1
47A	kabelová průchodka	G47-0681-0	G47-0EC010N0000-0	NBR	pr.9,5x19	1(2)	20,-	0,9
47B	těs.spodního lož.tělesa	G47-0791-1	G47-0AG085V0000-0	VITON	O-kroužek 84,4x3,1	1	100,-	4,1
47C	těsnění horního krytu	G47-0721-1	G47-0AB120V0000-0	VITON	O-kroužek 120x3	1	190,-	7,8
47D	těsnění pláště motoru	G47-0731-1	G47-0AH000V0000-0	VITON	O-kroužek 122x2	1	250,-	10,3
47E	těsnění výtlačné příruby	G47-3531-0	G47-0DF096N2000-0	NBR	D-F-096-N-2"	1	40,-	1,7
47F	těsnění spirály	G47-1731-0	G47-0DH000N0001-0	NBR	D-H-155-N	1	130,-	5,4
47G	průchodka vodičů	G47-1A10-0	G47-0EE014N0000-0	NBR	E-E014(14x10)-N	1	30,-	1,3
49	kabelová vývodka	G49-1E01-V	G49-0R034000011-0	VITON	R34-9.3A V	1(2)	520,-	21,3
52	vymezovací podložka	H52-6201-0	H52-0A620100000-0	high carbon steel	6201	1	20,-	0,9
53A	podložka	H53-1003-4	H53-0A051000002-0	SUS 316	pr.5 (5,4/9,8x1) A-M5	2(4)	20,-	0,9
53B	podložka	H53-1004-1	H53-0A061300001-0	SUS 316	pr.6 (6,5/12,4-1,5) A-M6	11(12)	20,-	0,9
53C	podložka O.K.	H53-1005-4	H53-0A081600001-0	SUS 316	pr.8 (8,5/15,9-1,5)	1	20,-	0,9
53D	podložka	H53-1007-0	H53-0A102000000-0	SUS 304	pr.10 (10,6/19,7-2) A-M10	4	20,-	0,9
53E	podložka ložiska	H52-6202-1	H52-0B015000001-0	SUS 304	6202-15	1	20,-	0,9
54A	pružná podložka	H54-4013-0	H54-0A040000000-0	middle carbon steel	pr.4	1(2)	20,-	0,9
54B	pružná podložka O.K.	H54-1005-4	H54-0A080000001-0	SUS 316	pr.8	1	20,-	0,9
55A	šroub zemnící	H55-0408-3	H55-0C040080001-0	SS41	M4x8 C	1(2)	20,-	0,9
55B	šroub	H55-0410-7	H55-0L040100000-0	SS41	M4x10 C + A-M4	1	20,-	0,9
55C	šroub 6HR	H55-0515-4	H55-0A050150001-0	SUS 316	M5x15 A	2(4)	20,-	0,9
55D	šroub 6HR	H55-0612-4	H55-0A060120002-0	SUS 316	M6x12 A	8	20,-	0,9
55E	šroub 6HR	H55-0625-4	H55-0A060250001-0	SUS 316	M6x25 A	3	20,-	0,9
55F	dlouhý šroub	H55-9063-1	H55-0Z061550001-0	SUS 316	M6x155x20 Z	4	140,-	5,8
55G	šroub 6HR	H55-1040-0	H55-0A100400000-0	SUS 304	M10x40 A	2	40,-	1,7
55H	výpustná zátka	H55-3204-1	H55-0E070100001-0	SUS 316	PT 1/4"x10	1	90,-	3,7
56A	matice O.K.	H56-6081-1	H56-0A080000001-0	SUS 316	M8	1	20,-	0,9
56B	matice	H56-6102-0	H56-0A100000000-0	SUS 304	M10	2	20,-	0,9
64A	držák kabelu	H64-2008-0	H64-0A021000000-0	SUS 304	A21	1(2)	30,-	1,3
64B	držák kondenzátoru	H64-2007-0	D13-0B040000000-0	carbon steel + Zn	B-40	1	40,-	1,7

V závorkách jsou uvedeny počty kusů pro provedení s plovákem.