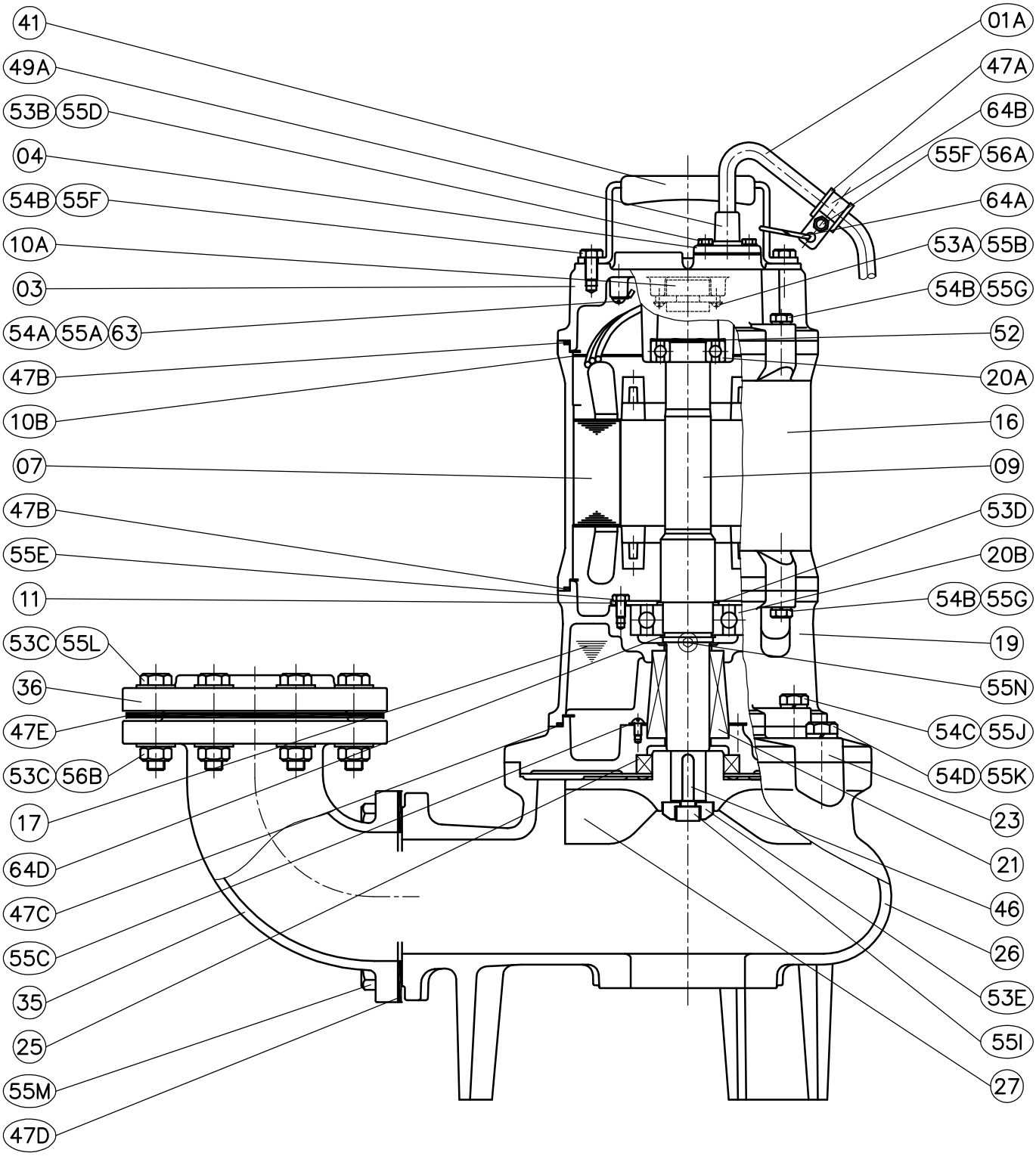

80AFU42.2	400V

Poz	Název dílu	Číslo dílu	SAP	Materiál	Specifikace	ks	CZK/ks	EUR/ks
01A	kabel+vývodka A	E01-2542-0	E01-0254HG0CA00-0	H07RN-F	4G 2,5mm² - 15m, pr.12,8 CA	1	3 880,-	158,4
01A	kabel+vývodka B	E01-1543-1	E01-0154HG0RA00-0	H07RN-F	4G 1,5mm² - 15m, pr.10,9 RA	1	2 500,-	102,1
01B	kabel+vývodka WD A	E01-1032-0	E01-0103HG0CA00-0	H07RN-F	3G 1,0mm² - 15m, pr.9,2 CA	1/WD	1 940,-	79,2
01B	kabel+vývodka WD B	E01-1032-1	E01-0103HG0BC10-0	H07RN-F	3G 1,0mm² - 15m, pr.9,5 BC	1	2 220,-	90,7
01B	kabel+vývodka WD C	E01-1032-2	E01-0102HG0RA02-0	H07RN-F	2G 1,0mm² - 15m, RA	1	1 600,-	65,4
02	kabelová vývodka WD B	G02-0811-0	G02-0A020000000-0	PC+PBT+10%fiber	A35-10,2-19,5 BC	1	70,-	2,9
03	horní kryt WD A	B03-4710-0	B03-0160SC00003-0	FC 200	S160-C-80-WD	1/WD	2 050,-	83,7
03	horní kryt WD B	B03-4932-0	B03-0160SC00005-0	FC 200	S160-C-75-WD	1	1 130,-	46,2
04	kryt kabelové vývodky A	A04-4711-0	A04-0A050000001-0	SUS 304	A-50-5-24 CA	1	190,-	7,8
04	kryt kab.vývodky A WD	A04-1A11-0	A04-0A035000000-0	SUS 304	A-35-3 CA	1	120,-	4,9
04	kryt kab.vývodky A + C WD	A04-1E11-0	A04-0B034000000-0	SUS 304	B-34-8 RA	2	50,-	2,1
07	stator	E07-3935-0	E07-0G42243BD00-0		pr.95/160x75,160-4P2,2kW3f43B-6	1	5 450,-	222,5
09	rotor A	A09-3932-1	A09-0G0323C0000-0	SUS 403	4P-94,4*32*74-322-3f C	1	3 750,-	153,1
09	rotor B	A09-3932-2	A09-0G0323A0002-0	SUS 403	4P-94,4*32*74-322-3f A	1	3 250,-	132,7
10A	tepelná ochrana	E10-1383-0	E10-0Y313000004-0		KA-313-GQXL-102	1	1 450,-	59,2
10B	kryt tepelné ochrany	E10-2001-0	E10-0C160000003-0	bakelit	pr.70/160x1	1	140,-	5,8
11	kryt ložiska	E11-0012-0	E11-06307000000-0	SS 400	6307-94	1	180,-	7,4
16	plášť motoru	B16-3911-0	B16-0160SC00000-0	FC 200	S160-C-175	1	3 000,-	122,5
17	olejová náplň	I17-7600-0	I17-0DS32AWS000-0		ISO VG32, NO76	1,4l	560,-	22,9
19	těleso ložiska spodní	B19-3912-0	B19-0160SC00005-0	FC 200	S160-C-80-102-WD	1	3 250,-	132,7
20A	ložisko horní	F20-2053-0	F20-06205B00000-0		6205 ZZ C3	1	270,-	11,1
20B	ložisko spodní	F20-3073-0	F20-06307B00000-0		6307 ZZ C3	1	770,-	31,5
21	mechanická ucpávka	F21-1301-0	F21-0B030NS0000-0	SiC/SiC+CA/CE	ED560N-M30SIC	1	4 460,-	182,1
23	víko spirály	B23-3910-0	B23-0160S000001-0	FC 200	S160-57-40	1	2 620,-	107,0
25	gufero	F25-5001-0	F25-0T500721200-0	NBR	TC-50x72x12	1	130,-	5,4
26	spirála	B26-3941-0	B26-0160S300005-0	FC 200	S160-3"-236	1	8 340,-	340,5
27	oběžné kolo	B27-3960-0	B27-034225U0000-0	FC 200	3"4P-2,2kW50Hz-U-172	1	1 630,-	66,6
35	výtlačné koleno A	B35-4510-0	B35-03150C00000-0	FC 200	EB3-150	1	1 950,-	79,6
35	výtlačné koleno B	B35-4511-0	B35-03150C00001-0	FC 200	EB3-150A PT (od 01/2016)	1	2 080,-	84,9
36	výtlačná příruba 80	B36-4510-0	B36-03150CT0001-0	FC 200	EB3-150PT	1	890,-	36,4
41	rukojeť	A41-4521-0	A41-0U135000001-0	SUS 304 + NBR	U-135-64-WD	1	490,-	20,0
43	WD detektor	E22-WDAF-0	E43-00006002000-0		6"*PF1/8"-40 single	1	2 470,-	100,9
46	pero oběžného kola	F46-8732-0	A46-0B080703200-0	SUS 304	8x7x32	1	180,-	7,4
47A	kabelová průchodka	G47-0681-0	G47-0EC010N0000-0	NBR	pr.9,5x19	1	20,-	0,9
47B	těsnění pláště motoru	G47-4712-0	G47-0AB165N0000-0	NBR	O-kroužek 165x3	2	140,-	5,8
47C	těsnění spod. lož. tělesa	G47-4793-0	G47-0AB175N0000-0	NBR	O-kroužek 175x3	1	140,-	5,8
47D	těsnění výtlačného kolena	G47-4431-0	G47-0DE145N3000-0	NBR	EB3-150PT	1	90,-	3,7
47E	těsnění výtlačné příruby	G47-4432-0	G47-0DF150S3000-0	SBR	EB3-150PT	1	70,-	2,9
47F	těsnění kab. vývodky WD B	G47-0891-0	G47-0AH020N0000-0	NBR	O-kroužek 19,2x2,85	1(2)	20,-	0,9
49A	kabelová vývodka A	G49-4704-0	G49-0C034000000-0	NBR	C50-13,5A CA	1	300,-	12,3
49B	těsnění kabelu WD B	G49-0803-0	G47-0AA008N0000-0	NBR	O-kroužek 7,52x3,53	1/WD	20,-	0,9
49A	kabelová vývodka WD A	G49-1A01-0	G49-0C024100A00-0	neoprene	C24-10A CA	1/WD	190,-	7,8
49A	kabelová vývodka B	G49-1E02-0	G49-0R034000002-0	neoprene	R34-11,5A RA	1	100,-	4,1
49B	kabelová vývodka WD C	G49-1E01-0	G49-0R034093A00-0	neoprene	R34-9.3A RA	1/WD	130,-	5,4
52	vymezovací podložka	H52-6304-0	H52-0A630400000-0	high carbon steel	6304	1	30,-	1,3
53A	podložka	H53-4013-0	H53-0A041000001-0	SUS 304	pr.4 (pr.4,3/9,9-1) A-M4-1	2	20,-	0,9
53B	podložka	H53-1003-0	H53-0A051000001-0	SUS 304	pr.5 (5,4/9,8x1) A-M5	4	20,-	0,9
53C	podložka	H53-1008-0	H53-0A122400000-0	SUS 304	pr.12 (13,2/23,7-2,5) A-M12	16	20,-	0,9
53D	podložka ložiska	H53-6307-0	H52-0B035000000-0	SS 400	6307-35	1	20,-	0,9
53E	podložka šroubu O.K.	H53-3921-0	A45-0IA03512000-0	SUS 403	I-A35-12	1	260,-	10,7
53F	podložka kab.vývodky A	H53-1055-0	H52-0F180340000-0	SUS 304	F-17,5*34*2,5 CA	1	60,-	2,5
53F	podložka kab.vývodky WD A	H53-1043-0	H52-0F140240000-0	SUS 304	pr.13,5/23,7-2 CA	1/WD	40,-	1,7
54A	pružná podložka	H54-4013-0	H54-0A040000000-0	middle carbon steel	pr.4	1	20,-	0,9
54B	pružná podložka	H54-1005-0	H54-0A080000000-0	SUS 304	pr.8	8	20,-	0,9
54C	pružná podložka	H54-1030-0	H54-0A100000000-0	SUS 304	pr.10	4	20,-	0,9
54D	pružná podložka	H54-1008-0	H54-0A120000000-0	SUS 304	pr.12	4	20,-	0,9
55A	šroub zemnící	H55-0408-3	H55-0C040080001-0	SS41	M4x8 C	1	20,-	0,9
55B	šroub	H55-0412-3	H55-0C040120000-0	SS41	M4x12 C	2	20,-	0,9
55C	šroub	H55-0508-3	H55-0C050080000-0	SS41	M5x8 C	3	20,-	0,9
55D	šroub 6HR	H55-0515-0	H55-0A050150000-0	SUS 304	M5x15 A	4	20,-	0,9
55E	šroub 6HR	H55-0612-1	H55-0A060120001-0	SS41	M6x12 A	3	20,-	0,9
55F	šroub 6HR	H55-0612-0	H55-0A060120000-0	SUS 304	M6x12 A	1	20,-	0,9
55G	šroub 6HR	H55-0825-0	H55-0A080250000-0	SUS 304	M8x25 A	8	20,-	0,9
55H	šroub 6HR	H55-1020-0	H55-0A100200000-0	SUS 304	M10x20 A	2	30,-	1,3
55I	šroub O.K.	H55-1020-I	H55-0B100200000-0	SUS 304	M10x20 B	1	60,-	2,5
55J	šroub 6HR	H55-1030-0	H55-0A100300000-0	SUS 304	M10x30 A	4	30,-	1,3
55K	šroub 6HR	H55-1235-0	H55-0A120350000-0	SUS 304	M12x35 A	4	40,-	1,7
55L	šroub 6HR	H55-1260-0	H55-0A120600000-0	SUS 304	M12x60 A	8	90,-	3,7
55M	šroub 6HR	H55-1635-0	H55-0A160350000-0	SUS 304	M16x35 A	4	80,-	3,3
55N	výpustná zátka	H55-3204-0	H55-0E070100000-0	SUS 304	PT 1/4"x10	1	60,-	2,5
56A	matice	H56-6061-0	H56-0A060000000-0	SUS 304	M6	1	20,-	0,9
56B	matice	H56-6121-0	H56-0A120000000-0	SUS 304	M12	8	20,-	0,9
64A	háček uchycení	H64-1001-0	H64-0B003000000-0	SUS 304	pr.3	1	30,-	1,3
64B	uchycení kabelu	H64-2001-0	H64-0A017000001-0	SUS 304	A17	1	30,-	1,3
64C	uchycení kabelu	H64-2008-0	H64-0A021000000-0	SUS 304	A21	1	30,-	1,3
64D	pojistný kroužek	H64-3001-0	H52-0C035000000-0	SUS 304	C-35	1	40,-	1,7